BEROLLKA bewegt

Käyttöohje

SLADE

LITTLE

BEROLLKA bewegt

Arvoisa asiakas,

tässä vaiheessa haluaisimme kiittää teitä siitä, että olette päätyneet korkealaatuiseen **BeRollKa-aktiv** –pyörätuolin valintaan.

Pyydämme Teitä ennen uuden pyörätuolinne käyttöönottoa lukemaan ja huomioimaan turvallisuusvinkit ja ohjeet huolellisesti ja noudattamaan niitä.

Pidätämme oikeuden pyörätuolien teknisiin muutoksiin ja parannuksiin.

Huomioikaa, että pyörätuolinne varusteet saattavat poiketa eräiden vinkkien Ja kuvausten osalta

BeRollKa-aktiv –tiimin puolesta

BEROLLKA bewegt

Sisällys

Pyörätuolien yleiskuvaus 4

Yleisluonteisia turvaohjeita 6

Vaatimustenmukaisuusvakuutus 7

Käsittely pyörätuolin toimituksen yhteydessä 8

Käytön harjoittelu 10
* Pyörätuolin käytön harjoittelu 10
* Pyörätuolin päivittäinen käyttö 14

Säätömahdollisuudet 23
* Kelauspyörien pikalukitusakselit 24
* Reikälevy kelauspyörille 24
* Tukipyörä ja tukipyörän adapteri 28
* Jalkalauta / Jalkalaudan ripustin 29
* Ylös käännettävä jalkalaudan kannatin 29
* Pysäköintijarru 30

Lisävarusteet 31

Hoito ja kunnossapito 37

Lisätietoja 39
* Takuu 39
* Tyyppikilpi 39
* Lisätietoja 40

Tämän käyttöohjeen on tarkoitus tutustuttaa Teidät uuteen pyörätuoliinne. Haluamme myös antaa neuvoja pyörätuolin käsittelemisestä erilaisissa päivittäisissä tilanteissa.

Yleiskuvaus, pyörätuoli SLADE

Alla olevassa kuvassa näkyvät pyörätuolin tärkeimmät rakenneosat sekä niiden nimikkeet joita tässä käyttöohjeessa käytetään.

Yleiskuvaus, pyörätuoli LITTLE

Alla olevassa kuvassa näkyvät pyörätuolin tärkeimmät rakenneosat sekä niiden nimikkeet, joita tässä käyttöohjeessa käytetään.

Yleisluonteisia turvaohjeita

Koska turvaohjeet ja käyttöohje tulee lukea ja huomioida ennen pyörätuolinne ensimmäistätä käyttöönottoa, olemme koonneet alkuun tärkeimmät ohjeet.

Sekä pyörätuolin käyttäjän että avustajan tulee huomioida nämä turvaohjeet!

Huomioikaa ennen kaikkea tekstit, jotka alkavat sanalla **HUOMIO**.

- Harjoitelkaa uudella pyörätuolilla ajamista tasaisella alustalla ja avustajan kanssa. Tässä yhteydessä tulee myös perehtyä painopisteen muutosten vaikutuksiin pyörätuolin käyttäytymiseen.
- Portaiden ylitys ainoastaan avustajien läsnä ollessa.
- Sivulaitoja, käsinojia ja irrotettavia jalkalaudan kannattimia ei saa käyttää pyörätuolin kantamiseen (kantaminen ainoastaan kiinteistä rungon osista).
- Pyörätuolin kallistaminen aiheuttaa kaatumisvaaran.

  ➔ Harjoitelkaa kallistamista aluksi avustajan kanssa ja perehtykää painopisteen muutosten vaikutukseen.

- Osien vaihtamisen jälkeen ruuvit aina kiristetään tiukalle.
- Pysäköintijarru (polvivipujarru) on riippuvainen **renkaiden ilmanpaineesta**

  ➔ Kelauspyörien ilmanpaine täytyy tarkastaa säännöllisesti.

- Pyörätuolia ei saa käyttää suihkutuolina eikä altistaa merivedelle eikä hiekalle, ne saattavat vaurioittaa laakerointia.
- Korkeussäädettävien työntökahvojen kiristysvivut on aina käännettävä tiukasti.
- Pyörätuolia ei milloinkaan tule jättää pitkäksi ajaksi alttiiksi suoralle auringonvalolle tai muille lämmönlähteille. Tästä saattaa olla seurauksena istuimen ja käsinojien pintojen koskettamisesta johtuva palovammavaara.

- Pyörätuolit soveltuvat aikuisille, joiden paino on max 100/120 kg.

SLADE max. 120 kg (SB 34/36 max. 100 kg)

LITTLE max. 120 kg (SB 24/26 max. 100 kg)

HUOMIO

Rungon ja istuinputken välinen etäisyys ei rakenteesta johtuen vastaa turvavaatimusta. Sormet saattavat joutua puristuksiin. Tästä syystä tulee välttää istuinpinnan alapuolisten osien koskettamista.

Lisätietoja saatte jälleenmyyjältänne, joka voi myös esitellä pyörätuolinne muuntelu -ja säätömahdollisuudet ja niiden vaikutuksen ajoturvallisuuteen.

Käyttötarkoitus

Pyörätuoli on suunniteltu ainoastaan kävelyrajoitteisten henkilöiden liikkumisen helpottamiseen ja kuljettamiseen alla mainittujen indikaatioiden mukaisesti. Pyörätuoli on tarkoitettu käyttettäväksi sekä sisä- että ulkotiloissa.

Indikaatiot

kävelykyvyttömyys tai voimakas kävelyrajoittuneisuus johtuen :

- halvauksesta
- raajan menetyksestä
- raajan vioittumasta/epämuodostumasta
- nivelen jäykistymästä/nivelvaurioista (ei molemmissa käsivarsissa)
- erinäisistä sairauksista

Pyörätuoli ei sovellu käytettäväksi:

- kognitiivisten toimintojen häiriöiden yhteydessä
- voimakkaiden tasapainohäiriöiden yhteydessä

• molempien käsivarsien puuttumisen yhteydessä

• molempien käsivarsien niveljäykistymien/nivelvaurioiden yhteydessä

• istumiskyvyttömyyden yhteydessä

• heikentyneen tai riittämättömän näkökyvyn yhteydessä

Vaatimustenmukaisuusvakuutus

Vastuullisena valmistajana BeRollKa-aktiv vakuuttaa pyörätuolien **SLADE** ja **LITTLE** täyttävän direktiivin 93/42/EWG vaatimukset.

Käsittely pyörätuolin toimituksen yhteydessä

Pyörätuoli toimitetaan pakkauslaatikossa täydellisesti koottuna ja kokoontaitettuna. Kiinnitettävät ja irtonaiset osat on kuljetuksen aikana tapahtuvien vaurioiden syntymisen välttämiseksi pakattu laatikkoon erikseen. Mikäli mahdollista, säilyttäkää pakkauslaatikko, sitä voidaan käyttää mahdolliseen myöhempään säilyttämiseen tai palauttamiseen.

Jälleenmyyjänne opastaa teitä pyörätuolinne turvalliseen käsittelyyn.

Kokoontaittaminen

Uuden pyörätuolinne avaamiseksi pakkauksesta purkamisen jälkeen, asettukaa pyörätuolin vierelle. Avatkaa kiinnitys ja kallistakaa pyörätuolia hieman itseenne päin siten, että paino poistuu etäämpänä olevalta kelauspyörältä.

Painakaa sitten itseänne päin olevaa istuinputkea alaspäin, jolloin pyörätuoli taittuu auki. Selkänojassa olevia työntökahvoja ei missään tapauksessa saa käyttää pyörätuolin avaamiseen.

Pyörätuolin taittamiseksi kokonaan auki on kummatkin istuinputket painettava aluksi alas pohjaan saakka. Lyhyen sisäänajon jälkeen Istuinputkeen kohdistuvan painon ansiosta pyörätuoli aukeaa kokonaan.

Jalkalaudan kannattimen kiinnittäminen

Kiinnitettavät tai sivuun kääntyvät jalkalaudan kannattimet voidaan yksinkertaisesti kiinnittää vastaaviin pyörätuoleihin.

Vasemman- ja oikeanpuoleisen jalkalaudan kannattimen (sis.asennetut jalkalaudat) yläpäässä on musta muovinen kannatinpultti.
Tarttukaa jalkalaudan kannattimeen ja pitäkää sitä pyörätuoliin nähden ulkoa päin kohtisuorassa (90 astetta), tällöin jalkalaudan kannattimen ei kuitenkaan tule osoittaa taaksepäin. Painakaa musta kannatinpultti pohjaan asti etummaiseen kohtisuoraan runkoputkeen ja kääntäkää kannatinta eteen/sisäänpäinkunnes se lukittuu paikalleen.
Kun jalkalauta on kiinnitettu se voidaan kääntää alas.

Korkeussäädettävä jalkalaudan kannatin kiinnitetään puörätuoliin samassa Järjestyksessä. Jalkalaudan kannattimen korkeus säädetään Kuormittamattomassa tilassa ja kiristysvipu kiristetään tiukalle.

Huomio:
jalkalaudan kannattimen kääntämiseen liittyy puristuksiin joutumisen vaara.

Kiinteillä, yhdysrakenteisilla jalkalaudan kannattimilla varustetuissa pyörätuoleissa on jalkalaudat pyörätuolin avaamisen jälkeen käännettävä alas (tai yhtenäisen jalkalaudan tapauksessa sen lukittumiseen saakka).

Tämän jälkeen on pohjahihna ripustettava paikalleen ja pyörätuoli valmis Käyttöä varten.

Kokoontaittaminen

Pyörätuolin taittamiseksi kokoon, istuintyyny otetaan ensin pois ja jalkalauta taitetaan sen jälkeen ylös.

Selkänojan tukikudoksen on tällöin oltava taipuneena taaksepäin kokoontaittamisen helpottamiseksi.

Tarttukaa istuimen tukikudoksen keskeltä edestä ja takaa, vetäkää ylöspäin ja pyörätuoli taittuu kokoon.

Huomio

Sivulaitoja , käsinojia ja sivuun kääntyviä jalkalaudan kannattimia ei tule käyttää pyörätuolin nostamiseen tai kantamiseen.
Pyörätuolin taittaminen mahdollisimman kapeaksi edellyttää jalkalaudan kannattimien poistamista ennen kokoontaittamista.

Tätä varten lukituksen vipua käännetään eteenpäin ja jalkalaudan kannatinta ulospäin. Jalkalaudan kannatin voidaan tämän jälkeen vetää irti rungosta.

Huomio

Korkeussäädettävillä sivulaidoilla varustetuissa pyörätuoleissa on Mahdollista käyttää erilaisia istuinvaihtoehtoja. Tässä yhteydessä on Kuitenkin huomioitava, että sivulaitoja ei tule käyttää pyörätuolin nostamiseen tai kantamiseen käyttäjän istuessa siinä.

Pyörätuolin käytön harjoittelu

Ensimmäiset ajokokeilut kannattaa tehdä varovasti tasaisella alustalla avustajan tuella kunnes olette totuttautuneet uuden pyörätuolinne käyttöön. Ajo julkisessa liikenteessä edellyttää ajokokemusta. Erityistä varovaisuutta on noudatettava ajettaessa luiskissa ja kaltevilla pinnoilla sekä esteitä ylitettäessä. Rakenteensa johdosta pyörätuolin liukumis- ja kaatumisturvallisuus on rajallinen.

Vinkki: käyttäkää ensimmäisten ajokertojen aikana kaatumaestettä.

Pyörätuolin avulla käyttäjän riippumattomuus ja liikkuminen helpottuu. Seuraavassa neuvoja ja ehdotuksia pyörätuolin optimaaliseen käyttöön päivittäin kohdattavissa tilanteissa.

Nämä harjoitukset koskevat lähinnä käyttäjiä, joiden käsivarsien toimintakyky on riittävä ja jotka kykenevät kallistamaan ylävartaloaan eteenpäin ja uudelleen pystyasentoon.

Pyörätuolin alkusäädöt

Pyörätuolin optimaalinen hyödyntäminen edellyttää sen säätämistä oikein. Seuraavat tärkeät seikat tulee huomioioida:

- Pystysuorassa istuttaessa kyynärpäiden tulee olla kelauspyörän korkeimman kohdan tasalla.
- Liikuntarajoitteisilla henkilöillä, joilla lantion hallinta on puutteellista, on istuinta kallistettava takaosastaan 3-4 cm alaspäin.
- Kelauspyörien akselin tulee olla kohtisuoraan lonkkanivelen alapuolella.
- Vaikeasti liikuntarajoitteisilla henkilöillä (neliraajal CP-vamma) on kelauspyörien akselia siirrettävä 2-3 cm taaksepäin. (➔ ks. akselivälin pidennys).

Tarttuminen kelausvanteesta

Pyörätuolin kelaamiseksi käsi asetetaan kelausvanteelle siten, että vain peukalo ja taivutettu etusormi koskettavat kelausvannetta. Muut sormet ovat puristettuina nyrkkiin eivätkä ne kosketa kelausvannetta.

HUOMIO: pyörätuolia kelattaessa tulee varoa, ettei peukalo kosketa renkaan pintaa.

➔ Puristuksiin joutumisen vaara renkaan ja sivulaidan/käsinojan väliin!

HUOMIO: kapeilla ajoreiteillä, kuten esim. ovien tai sisäänkäyntien läpi ajettaessa tulee käsiä varoa.

➔ Käsivamman vaara!

Liikkeelle lähteminen pyörätuolilla

Liikkeelle lähdettäessä on ylävartaloa taivutettava hieman eteenpäin siten, ettei selkä kosketa selkänojaa. Käsillä tartutaan kelausvanteesta sen korkeimmasta kohdasta kuvassa esitetyllä tavalla.

Tämä on lähtöasento aina ennen liikkeellelähtoa pyörätuolin kaatumisen välttämiseksi.

Vinkki:

Pyörien ollessa äärisäädössään (ks. sivut 26-27) on käytettävä kaatumaestettä.

Kelaustekniikka eteenpäin ajettaessa

Edellä esitetystä lähtöasennosta molempia käsiä työnnetään tasaisesti eteenpäin, kunnes käsivarret ovat suorassa. Ylävartalo tulee tällöin pitää pääosin liikkumattomana.

Ojennettuja käsiä kelausvanteista irrotettaessa käsivarsia pidetään hetken tässä asennossa.

Kun käsivarsia ja käsiä on pidetty hetken ojennettuituna, ne siirretään vapaana takaisin lähtö- tai aloitusasentoon.

HUOMIO: Pyörivien kelauspyörien pintoihin tai renkaisiin ei saa tarttua. Jarrukappaleiden ja renkaiden välistä ei myöskään saa tarttua ➔ Loukkaantumisvaara!

Täydestä vauhdista jarruttaminen

Pyörätuolia jarrutettaessa tulee aina aluksi nojata ylävartaloa taaksepäin! Käsivarret ojennetaan eteenpäin alas ja kelausvanteen annetaan liukua peukalon ja taivutetun etusormen välistä siten, että jarruttaminen pysähdyksiin tapahtuu otetta sopivasti säätämällä.

Pyörätuolin ohjaaminen ajamisen aikana

Ylävartaloa nojataan aina ensin taaksepäin! Tuolia ohjataan ajon aikana jarruttamalla kelausvannetta siltä puolelta, minne halutaan ohjata tai kääntyä.

Pyörätuolin ohjaaminen ja kääntäminen paikallaan

Pyörätuolia paikallaan ohjattaessa kelausvannetta kelataan tasaisesti ja rauhallisesti taaksepäin siltä puolelta, minne halutaan ohjata tai kääntyä.

Paikallaan käännyttäessä kelataan toisella kädellä eteenpäin ja toisella samanaikaisesti taaksepäin.

Kelaustekniikka taaksepäin ajettaessa

Ylävartaloa nojataan reilusti taaksepäin!

Kelaaminen aloitetaan molemmin käsin yllä esitetyssä lähtöasennossa ja sitä jatketaan tasaisesti taaksepäin yli kelauspyörän korkeimman kohdan.

Peruutusajosta jarruttaminen

Pyörätuolia peruutusajosta jarrutettaessa on ylävartaloa taivutettava eteenpäin.

Käsillä tartutaan kelausvanteen alta mahdollisimman kaukaa edestä, jolloin vanne pääsee liukumaan peukalon jat taivuun etusormen välistä ja voidaan milloin tahansa pysäyttää käsiotteella.

Pyörätuolin päivittäinen käyttö

BeRollKa-aktiv –pyörätuolinne on suunniteltu vastaamaan päivittäisiä tarpeita ja monivuotisen kokemuksen avulla yksilöllisissä käytöissä pitkälle kehitetty. BeRollKa-aktiv–pyörätuolia voidaan käyttää arjessa mahdollisimman itsenäisesti.

Avustajan käyttämistä ei kuitenkaan tule sulkea pois – aivan päinvastoin. Hyödyllisenä tukena toimiva avustaja pystyy käsittelemään pyörätuolia yksinkertaisesti ja kevyesti.
Seuraavassa esitetään eräitä vinkkejä ja keinoja, joiden avulla kykenette voittamaan päivittäin kohdattavia esteitä pyörätuolillanne itsenäisesti tai yhdessä avustajan kanssa.

Ajaminen ylöspäin luiskissa

HUOMIO: Henkilöille, jotka eivät kykene hallitsemaan painopisteen muutoksia ylävartalollaan, suosittelemme turvallisuussyistä avustajan käyttämistä kaltevilla pinnoilla, joissa nousu on enemmän kuin 1 %.

Ylävarataloa nojataan eteenpäin siten, että painopiste on pitkällä edessä, ja kelausvanteista tartutaan molemmin käsin mahdollisimman edestä.
Kelauspyöriä työnnetään molemmin käsin samanaikaisesti lyhyin työnnöin eteenpäin (taaksepäin suuntautuvan liikkeen estäen).
Ajoa jatketaan taivuttamalla käsivarret ja kelaamalla uudelleen.

Turvallisuusvinkki :

Kaatumisvaaran elinoimiseksi on vähäisissäkin ylämäissä ajettava lävartaloa eteenpäin taivuttaen ja etenkin ensimmäisten ajojen aikana kaatumaesteitä käyttäen (tukirullat).

- Ylämäessä ajettaessa on vältettävä ajamista taaksepäin.
- Tavaroiden kuljettaminen selkänojan takana vaikuttaa haitallisesti painopisteeseen ja lisää kaatumisvaaraa.
- Alaraaja-amputoiduille pyörätuolin käyttäjille ja kallistussäädöllä varustettujen selkänojien yhteydessä suosittelemme kaatumaesteiden käyttämisen lisäksi pidennetys akselivälin käyttämistä.

HUOMIO: Huomioikaa, että painopiste siirtyy taaksepäin kelauspyörien ollessa äärisäädöissään (etenkin aktiivipyörätuoleissa, joissa on voimakas istuinkallistus), ja pyörätuoli saattaa tämän johdosta kaatua taaksepäin jo vähäisessäkin nousussa (katso myös säätömahdollisuudet sivulta 23 eteenpäin).

Pyörätuolin kallistaminen

Pyörätuolin kallistamisella tarkoitetaan sen ajamista kelauspyörien varassa.

HUOMIO: Tämän toimenpiteen suorittaminen edellyttää hyvää taitoa ja tasapainonhallintaa. Tulee myös huomioida, että pyörätuoli voi äärisäädöissään varsin helposti kaatua taaksepäin!

Seuraavat harjoitukset on tarkoitettu suoritettavaksi ainoastaan kokeneen avustajan kanssa.

Nojautukaa ylävartalolla kevyesti taaksepäin ja tarttukaa pyörätuolin kallistamisesksi kelausvanteesta hieman vanteen korkeimman kohdan takaa. Ajakaan pyörätuolia takaa eteenpäin ylävartaloa eteenpäin taivuttamatta. Etupyörät nousevat hieman irti maasta.
Pyörätuolin tasapainottamiseksi tehdään tasapainottavia liikkeitä kelausvannetta edestakaisin työntämällä. Avustaja toimii apuna tasapainon säilyttämisessä olkapäistä kevyesti sormillaan työntämällä tasapainoaseman säilyttämiseksi.

HUOMIO:

Kallistuksen harjoittelu tulee aluksi suorittaa ainoastaan avustajan kanssa.

Ajaminen alaspäin luiskissa

Oman turvallisuutenne vuoksi suosittelemme avustajan käyttämistä tukena myös laskuissa. Avustajan on tällöin huomioitava, että alaspäin ajaminen edellyttää enemmän voimaa kuin ajo tasaisella alustalla. Kävelynopeutta suurempaa nopeutta ei tule käyttää ja tuolin hallinta on säilytettävä.

HUOMIO: Tienpintaan välittyvä jarrutusteho on alaspäin viettävillä alustoilla huomattavasti pienempi kuin tasaisella. Huonot alustan ominaisuudet heikentää jarrutustehoa (esim.märkä/luminen tienpinta). Pyörien jarruttaminen saattaa johtaa vaaralliseen luisuun ja mahdollisiin epätoivottuihin suunnanmuutoksiin. Varovainen ja asianmukainen jarrutus estää näitä tapahtumasta.

Alaspäin viettävä pinta on mahdollista ylittää 4 pyörällä tai 2 pyörällä.

Neljällä pyörällä

Nojautukaa ylävartalolla taaksepäin painopisteen siirtämiseksi taakse. Ojentakaa käsivarret ja tarttukaan molemmin käsin kelausvanteista mahdollisimman kaukaa edestä. Päästäkää kelausvanne liukumaan peukaloiden ja taivutettujen etusormien välistä.

Tässä yhteydessä tulee varoa, ettei jalkalaudat pääse osumaan maahan laskeutumisen lopussa, koska tällöin on olemassa äkillisen pysähdyksen vaara.

Kahdella pyörällä

Tämän edellytyksenä on, että hallitsette tasapainon ja ajamisen kelauspyörien varassa!

(Huomautus: tämä valmius helpottaa ajamista paljon!)

Ojentakaa ylävartaloa selkänojan suuntaisesti. Kallistakaa pyörätuolia ylös ja aloittakaa laskeutuminen hitaasti. Liikkeen aikana tarttukaa ojennetuin käsivarsin ja molemmin käsin kelausvanteista mahdollisimman kaukaa edestä ja pitääkää pyörätuoli tasapainossa kahden pyörän Varassa. Kelausvanne saa liukua peukaloiden ja taivutettujen etusormien läpi. Nopeutta voidaan hidastaa ja liike pysäyttää eteenpäin kallistamalla ja jarruttamalla.

Portaat, reunakiveykset ja esteet

Käytössä oleva kaatumaeste on ensin käännettävä päälle ja sen jälkeen uudelleen pois päältä. Esteiden ohittamisessa tulee mahdollisuuksien mukaan käyttää hyödyksi luiskia ja hissejä avustajan kanssa.

Huomautus:
Perusedellytys portaiden, reunakiveysten tai ratakiskojen ylittämiselle on ajaminen kohtisuoraan estettä kohden (ks. kuva)

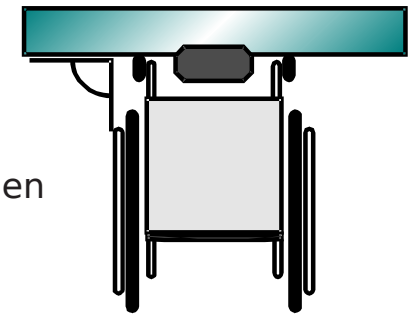

Vinosti kohti ajaminen aiheuttaa pyörätuolin kaatumisvaaran. Tällöin este voidaan ylittää ainoastaan avustajan kanssa.

HUOMIO: Huomioikaa, että painopiste siirtyy taaksepäin kelauspyörien ollessa äärisäädöissään, ja pyörätuoli saattaa tämän johdosta kaatua taaksepäin jo vähäistenkin esteiden kohdalla (katso myös säämahdollisuudet sivulta 23 eteenpäin).

Askelma on mahdollista ylittää **liikkeestä** tai **paikaltaan**.

Askelmalta alas ajaminen

Vinkki: Jalkalaudat saattavat askelmilta alas ajettaessa osua maahan. Tällöin on olemassa pyörätuolista putoamisen vaara.

Ajakaa kohtisuoraan askelman reunalle ja kallistakaa pyörätuolin etuosaa ylös. Tarttukaa kelausvanteista kaukaa edestä ja laskeutukaa hitaasti alas askelmalta (kelausvanteet liukuvat hallitusti sormien välitse).

Kelauspyörien varassa laskeuduttaessa ylävartaloa taivutetaan hieman taaksepäin ja tukipyörät lasketaan alas.

HUOMIO Mikäli askelmalta on ajettava alas neljällä pyörällä, siis ilman kallistamista, on noudatettava varovaisuutta, koska tällöin on olemassa kaatumisvaara. Kaatumaeste voi lisäksi vaarantaa askelman ylittämisen, sillä kaatumaestepyörät saattavat jäädä askelman päälle siten, että kelauspyörät jäävät riippumaan ilmaan eivätkä kosketa alustaa. Jarruttaminen, kelaaminen ja ohjaaminen eivät tällöin ole mahdollisia.

Askelmalle nouseminen paikaltaan

Kohtisuoraan askelman luo ajettuanne kallistakaa pyörätuolia ylös ja asettakaa tukipyörät askelman päälle. Taivuttakaa ylävartaloa tällöin eteenpäin painopisteen siirtämiseksi eteen. Tarttukaa kelausvanteisiin edestä ja työntäkää kelauspyörät askelman yli.

Tämä menetelmä edellyttää paljon enemmän voimaa kuin seuraava ”liikkeestä” tapahtuva nousu.

Askelmalle nouseminen liikkeestä

Kalistakaa pyörätuolia ylös jo kohtisuoraan askelman luo ajamisen aikana ja asettakaa tukipyörät sitten askelman päälle ennen kuin kelauspyörät koskettavat askelmaa.

Vetäkää kelauspyörät askelman päälle vielä käytettävissä olevan vauhdin avulla kelausvanteita käyttäen.

HUOMIO: Vinkki vaikeasti liikuntarajoitteisille pyörätuolin käyttäjille!

Pyörätuoli saattaa tiettyjen säätöjen, selkänojan korkeuden, kehon jakautumisen ja akselivälin yhteydessä kaatua taaksepäin jo pienten, 1 mm:n esteiden korkeuksien johdosta. Tälläisten äärisäätöjen ollessa käytössä on esteiden ylitys suoritettava ainoastaan avustajan kanssa. (huomioikaa ”Äärisäädöt” sivuilla 26-27).

Portaiden ylittäminen

Vinkki: Enemmän kuin 2-3 porrasta sisältävien rappujen ylittäminen suositellaan turvallisuussyistä tehtäväksi ainoastaan kahden avustajan kanssa.

Pyörätuolissa oleva kaatumaeste on portaiden ylittämisen ajaksi käännettävä pois päältä ja sen jälkeen käännettävä uudelleen päälle.

HUOMIO: Korkeussäädettävät kahvat on lukittava.
Laukut ja esineet on poistettava selkänojasta siten, etteivät ne pääse häiritsemään avustajan toimintaa.

Lyhyen portaikon (2-3 askelmaa) **laskeutumista** varten pyörätuoli ajetaan käyttäjän tai avustajan toimesta kohtisuoraan ylimmälle porrasaskelmalle.
Avustaja kallistaa pyörätuolin kelauspyörien
Varaan ja antaa tuolin laskeutua alas askelma askelmalta.
Käyttäjä voi toimia avustajan tukena jarruttamalla tuolia lyhyesti jokaisen laskeutumisen jälkeen kelausvanteista.

Portaikon **nousemiseksi** pyörätuoli ajetaan käyttäjän tai avustajan toimesta kohtisuoraan ja takaperin ensimmäiselle porrasaskelmalle. Avustaja kallistaa pyörätuolin kelauspyörien varaan ja vetää tuolin ylös portaita askelma askelmalta. Myös tässä käyttäjä voi toimia avustajan tukena kelausvanteista taaksepäin vetämällä.

HUOMIO: Varmistakaa, että kahvat ovat kunnolla kiinni selkänojan putkissa ja korkeussäädettävät kahvat on lukittu tiukalle.

Portaikon ylittäminen kolmen hengen voimin

Korkeita askelmia tai enemmän kuin 3 askelmaa sisältävissä portaissa tarvitaan 2 avustajaa.

Avustajat saavat tarttua ainoastaan **kiinteästi** asennetuista rungon osista pyörätuolia tällöin nostamatta (kantamatta).

Portaikkoa **noustaessa** taempana oleva avustaja vetää pyörätuolin **kiinteästi** asennetuista kahvoista askelman yli.
Alempana oleva avustaja tarttuu rungon etuputkiin ja vakauttaa asennon.
Näin pyörätuoli pysyy portaissa alustaan nähden vaakasuorassa.

Pyörätuolia ei saa kantaa
– onnettomuusvaara.

Portaita **laskeuduttaessa** alempana oleva avustaja jarruttaa pyörätuolia siten, että se painautuu suoraan portaisiin.
Ylempi avustaja pitelee kiinnin työntökahvoista, varmistaa pyörätuolin ja pitää sen oikeassa asennossa. Pyörätuoli lasketaan alas askelma kerrallaan.

HUOMIO: Pyörätuolia tuetaan kuljetusta varten ainoastaan rungosta ja työntökahvoista.
Varmistakaa, että kahvat ovat tiukasti kiinni selkänojan putkissa. Käsinojia ei saa missää tapauksessa käyttää pyörätuolin nostamiseen, koska nämä eivät ole riittävän lujasti kiinni pyörätuolissa.

Vinkki:

Hissit ja **luiskat** muodostavat erityisen vaaratekijän pyörätuolin käyttäjälle. Luiskissa ajettaessa on pyörien säädöstä riippuen olemassa kaatumisvaara jo 1 %:n kallistuksessa

➔ käytettävä kaatumaestettä.

Hissejä käytettäessä on säilytettävä riittävä turvaetäisyys mahdollisiin vaara-alueisiin esim automaattisesti sulekutuvien hissinovien yhteydessä on olemassa käsien loukkaantumis vaara.

Siirtyminen sängylle tai tuoliin

Vinkki: Ennen siirtymistä tulee pysäköintijarru aina kytkeä päälle!
Pyörätuoliin tai siitä pois siirryttäessä ei saa astua jalkalaudalle eikä seisoa sen päällä

➔ Vaara pyörätuolin kaatumisesta eteenpäin.

Harjoitelkaa siirtymistä sängylle tai tuoliin vain avustajan kanssa.

Ohjatkaa pyörätuoli 30-45°:n kulmassa sängyn/tuolin luo ja laittakaa jarrut päälle.

Jarrut päälle ja kääntäkää jalkalauta ylös!

Siirtykää pakaroiden päällä mahdollisimman eteen istuimella ja asettakaa sänkyä/tuolia lähimpänä oleva jalka lattian päälle.

Ottakaa sitten tukea toisella kädellä sängystä tai tuolista ja toisella kädellä pyörätuolin käsinojista tai istuimesta.

Kohottautukaa molemmin käsin ylös ja heilauttakaaa vartalo sängylle tai tuoliin. Apuna voidaan käyttää liukulautaa.

Halutessanne siirtyä sängystä tai tuolista pyörätuoliin toimitaan päinvastaisessa järjestyksessä.

Mikäli pyörätuolissanne on irrotettavat tai sivuun kääntyvät sivulaidat/käsinojat, on myös sivuttainen siirtyminen mahdollista. Tällöin pyörätuoli ajetaan pituussuuntaisesti sängyn tai tuolin viereen ja jarrut kytketään päälle (jatkotoimenpiteet kuten yllä!).

Säätömahdollisuudet

Erilaiset liikuntarajoitteet asettavat pyörätuolille erilaisia vaatimuksia. Tosin sanoen pyörätuolia voidaan käyttää erilaisten liikuntarajoitteiden yhteydessä määrättyjä muutoksia säätöihin tekemällä.

Siten on olemassa myös mahdollisuus pienin, mutta merkityksellisin muutoksin Tehdä pyörätuolilla ajamisesta miellyttävää ja lähes väsyttämätöntä.

Pyörätuolissanne on useita rekenneosia, joita pystytte tarvittaessa itse säätämään tai muuttamaan.
Voitte myös pyytää jälleenmyyjää tekemään muutokset.

HUOMIO: Ruuvit tulee aina kiristää tiukalle!

Kelauspyörien pikalukitusakselit

Kelauspyörien pikalukitusakselit helpottavat pyörätuolinne kuljettamista huomattavasti. Kuljetuspyörä on helposti irrotettavissa pikalukitusakselin painiketta painamalla.
Kelauspyörien asenteminen paikalleen tapahtuu yhtä vaivattomasti. Pikalukitusakselin painiketta painamalla voidaan pikalukitusakseli työntää perille reikälevyn vastaanottoadapteriin. Pikalukitusakselin painikkeen painamisen lopettaminen lukitsee pyörän paikoilleen.

HUOMIO: Varmistakaa aina kelauspyörän paikalleen asentamisen yhteydessä, etää pikalukitusakseli istuu tukevasti ja suorassa.

Reikälevy kelauspyörille

Reikälevyn, ja siten myös kelauspyörän sijainti, on eräs kriteeri vaivattomalle ja miellyttävälle ajolle. BeRollKa-aktiv –pyörätuolinne tarjoaa siten monia mahdollisuuksia pyörätuolin säätämiseksi tarpeidenne mukaiseksi.
Reikälevy on mahdollista sijoittaa **kolmeen** kohtaan:

- eteen, keskelle ja taakse.

HUOMIO: Tulee huomioida, että äärisäädöissä (reikälevy edessä ja kelauspyörän pikalukitusakseli ylhäällä) pyörätuoli saattaa kaatua jo 1°:n kallistuksessa.

Reikälevy takana

Reikälevyn ollessa ”**takana**” akseliväli on pitkä ja pyörätuoli on hyvin vakaa ja kaatumisvaara on vähäinen.
Haittapuolena pyörätuolin huonompi ketteryys.

Reisiamputoidulle henkilölle tarkoitetun pyörätuolin on oltava varustettu akselivälin pidennysosalla, koska ”**reikälevy takana**” –asema ei ole riittävä.

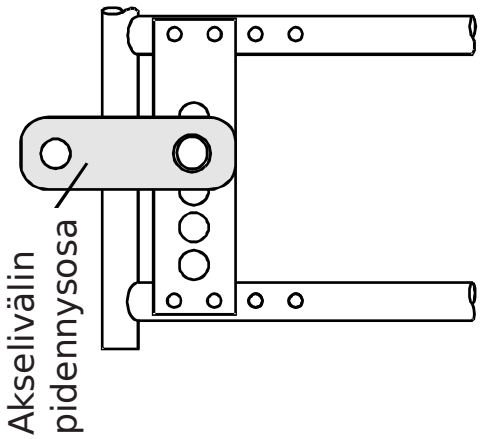

Akselivälin pidennysosa kiinnitetään kuvassa esitetyllä tavalla reikälevyyn Ja pyörän adapteri akseliväin pidennysosaan.

Kun reikälevy on “**edessä**”, pyörätuoli on lyhyemmän akselivälin johdosta varsin ketterä – etenkin rutinoituneille pyörätuolin käyttäjille.

Tulee kuitenkin huomioida, että tässä säädössä on olemassa **suuri kaatumisvaara**, koska laskennallinen kriittinen esteenkorkeus voi olla vain 1 mm, mikäli kehon hallinta on puutteellista.
(Ks. ’Äärisäätö’ seuraavilla sivuilla).

Reikälevy edessä

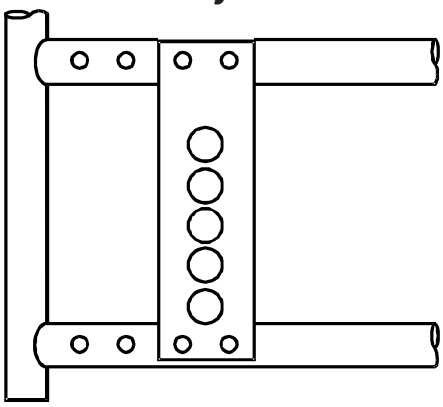

Vinkki:

Pyörätuolin ketteryyttä voidaan lisätä negatiivisella pyöränkallistuksella (vinoon säädetyt kelauspyörät). Negatiivinen pyöränkallistus saadaan asentamalla rungon ja reikälevyn väliin prikka alempaan kiinnitysruuviin muttei ylempään (ei sovellu tapaukseen, jossa käytetään käsipehmusteella varustettua korkeussäädettävää pöytää/sivulaitaa).

Huomautus:
Pyörätuolin kokonaisleveys kasvaa, mikäli pyöränkallistusta säädetään sarjavalmistuksessa käytettävää suuremmaksi. Kelauspyörät lisäksi kuormittuvat suhteettoman voimakkaasti, mikäli säätö on tehty liian vinoksi.

Ohjausominaisuuksien parantamiseksi kaikissa BeRollKa-aktiv –pyörätuoleissa on sarjavalmisteisesti lievä negatiivinen pyöränkallistus.

Toinen tärkeä pyörätuolin ajo-ominaisuuksia koskeva kriteeri on kelauspyörän pikalukitus **akselin sijainti**, jota voidaan muuttaa reikälevyssä olevien porausreikien avulla.

HUOMIO:

Mitä korkeammalle reikälevyyn kelauspyörä kiinnitetään (adapteria siirtämällä),sitä voimakkaammin istuin kallistuu taaksepäin.
Tällöin on huomioitavaa, että pyörätuoli voi kaatua helpommin taaksepäin.

Kun pikalukitusakseli on ylimmässä reiässä, on istuinkallistus (taaksepäin laskeva) suurin. Sijaintia muuttamalla on mahdollista istuinkallistuksen lisäksi myös muuttaa kaatumismomenttia. Ylimmässä sijainnissa painopiste siirtyy istuimen kallistumisen myötä taaksepäin ja pyörätuoli voi helpommin kaatua taaksepäin (huomioikaa myös (huomioikaa myös ”Äärisäädöt’).

Pikalukitusakseli ylhäällä

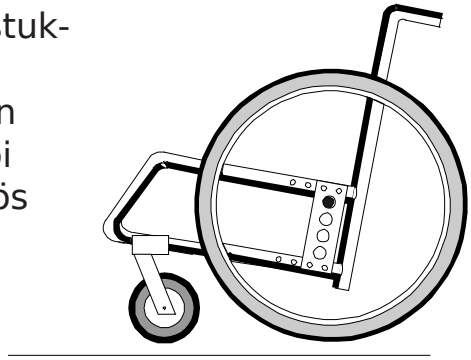

Vinkki: Käyttäkää kaatumaestettä.

Pikalukitusakseli alhaalla

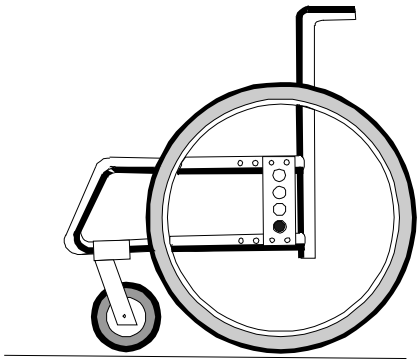

Mikäli pikalukitusakseli asennetaan alimpaan reikään, voidaan saada aikaan vaakasuora tai eteenpäin laskeva istuinpinta. Eteenpäin laskeva istuinpinta on kuitenkin lisäksi riippuvainen tukipyörän adapterin säädöstä.

Tukipyörää voidaan lisäksi siirtää tukipyörän haarukassa (kulloinkin toteutuksesta riippuen) istuinkallistuksen korjaamiseksi.

Tätä tukipyörän ja kelauspyörän säätöjen yhdistelmää käytetään myös istuinkorkeuden säätämiseen.

Huomautus:

Kelauspyörän sijainnin muuttamisen edellyttää myös kiinnitysadapterin siirtämistä reikälevyssä.

Istuinkallistuksen muutokset muuttavat myös tukipyörän akselin kulmaa haarukassa suhteessa alustaan. Tämän akselin kulman tulisi aina olla noin 90° (ks. tukipyörän adapterin epäkeskisyysperiaate).

HUOMIO: Äärisäädöt

Molemmat säätömahdollisuudet, reikälevyn sijainti rungossa ja pikalukitusakselin (kelauspyörä) sijainti reikälevyssä, voivat aikaansaada pyörätuolin äärisäätöjä

Äärisäätö saavutetaan, kun reikälevy on etumaisessa asemassa ja pikalukitusakseli ylimmässä asemassa. Tämä ääriasento on vaarallisin, koska tässä säädössä **staattinen vakaus** on varsin vähäinen (jo 1°:n kallistuksessa) ja pyörätuoli voi helposti kaatua taaksepäin. Staattisen vakauden raja seuraa laskennallisesti painopistekoordinaateista ja geometrisista suureista, jotka saavutetaan silloin kun pyörätuoli käyttäjineen vartalon ollessa kelausasennossa voi helposti kaatua taaksepäin.
Tällaisia säätöjä käytettäessä saadaan ajaa vain avustajan kanssa ja kaatumaestettä käyttäen. Reisiamputoituja henkilöitä varten pyörätuoli on varustettava akselinvälin pidennyksellä.

Edellä kuvatun äärisäädön yhteydessä on myös **kriittinen esteenkorkeus** pienempi, koska painopiste siirtyy taaksepäin ja ilman ylävartalon hallintaa pyörätuoli voi helposti kaatua taaksepäin.

Kriittisellä esteenkorkeudella tarkoitetaan korkeutta, jossa pyörätuolin painopiste käyttäjineen on kohtisuoraan taka-akselin päällä.
Äärisäädössä kriittinen esteenkorkeus on vain 1 mm.

HUOMIO:

- Koska kaatumisvaara kaltevilla pinnoilla ja esteitä ylitettäessä on varsin suuri, **on pyörätuoli varustettava pois käännettävällä kaatumaesteellä** (turvapyörä).
- Huomioikaa, että kelauspyörien säätäminen edellyttää myös sivusuojusten (vaatesuojus) ja jarrujen säätämistä oikein.
- Varmistakaa, että ruuvit ja mutterit kiristetään uudelleen tiukalle kaikkien säätöjen yhteydessä

Tukipyörä ja tukipyörän adapteri

Tukipyörien ja pyörätuolin optimaalinen ajokäyttäytyminen edellyttää ajoalustaan nähden kohtisuoraa tukipyörän adapterin kiertoakselia.

Tämä kohtisuoruus ajoalustaan nähden saavutetaan myös kallistetun rungon tapauksessa epäkeskomutteria tukipyörän adapterissa kääntämällä.

Epäkeskoperiaate esitetään viereisessä kuvassa. Siitä nähdään, että kierteet eivät ole mutterinrin keskellä
(vaan keskiön ulkopuolella).

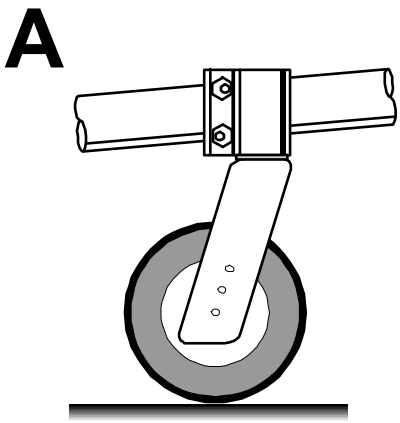

A Voimakas istuinkallistus tukipyörän sovitinkappaleen ollessa kohtisuorassa ajoalustaan nähden

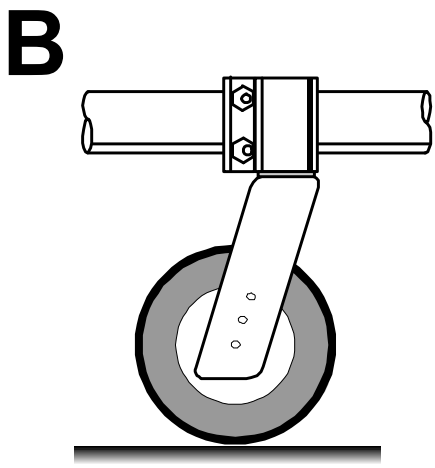

B Ilman istuinkallistusta tukipyörän sovitinkappaleen ollessa samoin kohtisuorassa ajoalustaan nähden

Huomautus:

- Varmistakaa tällöin, että epäkeskomutterit ovat samalla tavoin säädetyt molemmilla puolin.
- Molempien tukipyörien tulee koskettaa alustaa tasaisella pinnalla.

Jalkalauta / Jalkalaudan ripustin

Jalkalauta on korkeussäädettävä ja siksi yksilöllisesti säädettävissä. Tämä edellyttää molempien jalkalaudan ripustimien säätämistä, jotka on liitetty ruuvilla jalkalaudan kannattimeen. Jalkalaudan ripustimia voidaan ruuvia avaamalla siirtää ylös- tai alaspäin (kulloinkin tarpeen mukaan) jalkalaudan sovittamiseksi säärenpituuden ja istuintyynyn paksuuden mukaan.

HUOMIO: Ruuvit on aina kiristettävä tiukalle!

Huomautus:

Mikäli jalkalaudan ripustimia pidennetään molemmilta puolilta, eli jalkalautaa lasketaan alemmas, on huomioitava, että maavara pienenee ja esteiden ylittäminen neljällä pyörällä saattaa vaikeutua.

Ylös käännettävä jalkalaudan kannatin

Ylös käännettävä jalkalaudan kannatin mahdollistaa jalkalaudan kääntämisen ylös yhdessä jalkalaudan kannattimien kanssa.
Siksi tulee huomioida, että kuormitetun pyörätuolin painopiste vaakasuorassa asennossa siirtyy ja kaatumisvaara kasvaa.

HUOMIO: Ylös käännettäviä jalkalaudan kannattimia ei saa kuormitettuina kääntää sivuun kiristysvivut avaamalla

➔ Loukkaantumisvaara!

Pysäköintijarru (polvivipujarru)

Ennen jokaista ajoa tulee jarrujen moitteeton toiminta ja kelauspyörien ilmanpaine tarkistaa.

Kelauspyöriä reikälevyn sisällä (vaakasuoraan) Siirrettäessä, reikälevyä rungossa siirrettäessä tai akseliväliä pidennettäessä on jarrujen kunnollinen toiminta varmistettava.

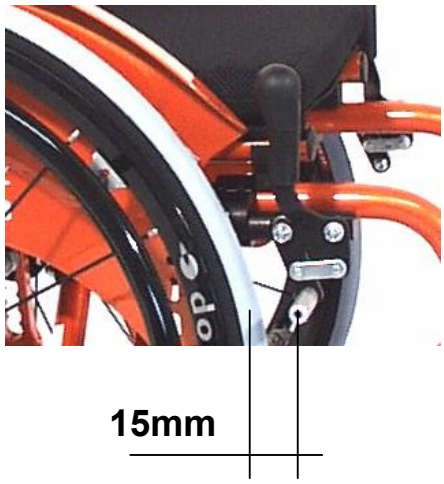

HUOMIO: Ruuvit on aina kiristettävä tiukalle!

Jarrut on säädettävä siten, että jarrukappaleiden (pulttien) ja kelauspyörän välinen etäisyys normaali/pehmeäkulkurengastuksella on **15 mm** (puhkeamattomalla renkaalla 16 mm).
Jarrujen toiminta on riippuvaista kelauspyörien ilmanpaineesta.
Tarkistakaa aina ennen liikkeellelähtöä, että ilmanpaine on oikea.
Jarrut menettävät tehonsa mikäli ilmanpaine on liian alhainen tai jarrun etäisyys renkaasta on liian suuri.

Ilmanpainesuositus:	Standardi-/norm.rengastus	5 Bar
	Pehmeäkulkurengastus	7 Bar

HUOMIO:

- **Pysäköintijarrut eivät sovellu liikkeellä olevan pyörätuolin jarruttamiseen.**
- Koska pysäköintijarru (Polyform-jarru) on riippuvainen ilmanpaineesta, **on jarrut ja ilmanpaine tarkastettava säännöllisesti!**
- Pyörätuolin jatkuva käyttö voi johtaa renkaiden ja jarrumekanismin kulumiseen, joka edellyttää jarrun uudelleen säätämistä.

Lisävarusteet

Pyörätuolinne on rakenneperiaatteeltaan modulaarinen siten, että yksittäisten lisävarusteosien liittäminen pyörätuoliin on myös jälkikäteen mahdollista.

Lisävarusteilla tarkoitetaan osia tai komponentteja, joita voidaan liittää pyörätuoliinne lisäosina tai osien tilalle. Lisävarusteet tulisi valita pyörätuolin tilauksen yhteydessä, mutta niitä voidaan tilata myös jälkikäteen (lisämaksusta, koska tarvitaan lisää osia).

Lähempiä tietoja lisävarusteista ja muista osista löytyy varaosaluettelosta.

Kallistuspoljin

Kaikki kokoontaitettavat pyörätuolit voidaan varustaa kallistuspolkimella.

Kallistuspolkimen avulla avustaja kykenee helpommin kallistamaan pyörätuolia esim. askelman ylittämiseksi.

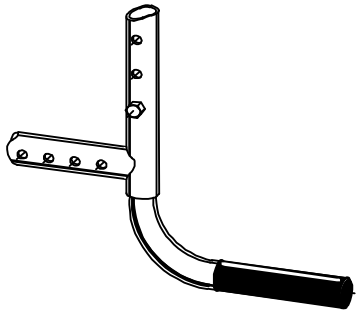

Sivuun käännettävä kaatumaeste

Sivuun käännettävä kaatumaeste estää pyörätuolin kaatumisen taaksepäin. Kaatumaestepyörän etäisyyden maasta tulisi tällöin olla noin 3-5 cm.

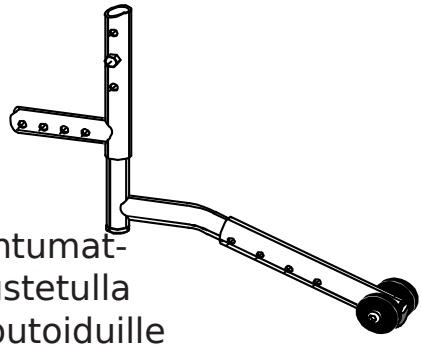

Tämä kaatumaeste on erityisen suositeltava harjaantumattomille pyörätuolin käyttäjille, kallistussäädöllä varustetulla selkänojalla varustetuille pyörätuoleille tai sääriamputoiduille pyörätuolin käyttäjille.

Vinkki: Askelmia (reunakiveyksiä) ylitettäessä on kaatumaeste käännettävä 180° eteenpäin sen estämiseksi osumaan alustaan.

Kepinpidike tarrahihnalla

Kaikki kokoontaitettavat pyörätuolit voidaan samoin varustaa kepinpidikkeellä. Kepinpidike mahdollistaa kävelyn apuvälineiden mukana kuljettamisen. Selkänojan putkessa oleva tarranauha estää apuvälineiden putoamisen.

Siirtopyörät

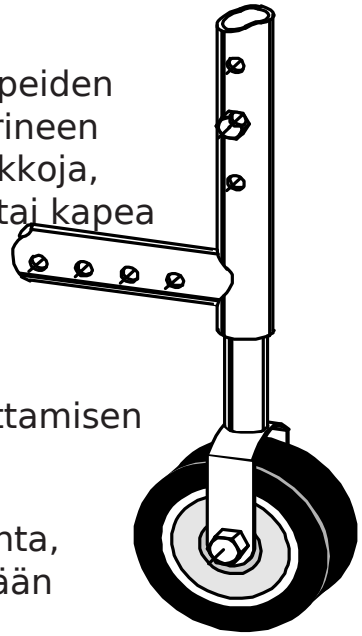

Pyörätuoliin asennetut siirtopyörät mahdollistavat kapeiden läpikulkujen ohittamisen, joihin pyörätuoli kelauspyörineen olisi liian leveä. Nämä voivat olla hyvin kapeita oviaukkoja, ahtaita käytäviä bussissa, junassa tai lentokoneessa tai kapea kylpyamme hotellissa tai ystävien luona.

Käsittely on hyvin yksinkertaista:

Pikalukitusakseleilla varustettujen kelauspyörien irrottamisen jälkeen voidaan ajamista jatkaa siirtopyörillä.

Ajoittainen kelauspyöristä luopuminen on ongelmatonta, koska käyttäjä pystyy työntämään itseään tai vetämään itsensä käsillään ahtaiden aukkojen läpi.

HUOMIO: Tulee huomioida, että **jarrut eivät ole toiminnassa** kelauspyörien olessa irrotettuna pyörätuolista!

Asennetut siirtopyörät ovat käytöstä pois ollessaan (kelauspyörät kiinnitettynä) noin 2-3 cm irti maasta. Näin asennetut siirtopyörät eivät haittaa pyörätuolin ajamista, kallistamista tai kuljettamista.
Niitä ei pidä kuitenkaan sekoittaa turvapyörään tai pois käännettävään kaatumaesteeseen.

Rumpujarru

Jo kuvatun jarrun (Polyform-jarru) lisäksi pyörätuolissanne voidaan käyttää toista jarrutekniikkaa, rumpujarrua.
Polyform-jarru eli pysäköintijarru vaikuttaa ulkopuolelta renkaisiin.
Tässä yhteydessä on huomioitava, että sen toiminta on riippuvaista oikeasta rengaspaineesta.

Rumpujarru toimii sitä vastoin ilmanpaineesta riippumattomasti.
Se on yhdysrakenteinen pyörännavan kanssa ja siten piilossa.
Avustajan on sen avulla mahdollista jarruttaa työntämisen yhteydessä (etenkin alaspäin ajettaessa). Rumpujarru mahdollistaa myös jarruvoiman annostelun tai liukuvan jarruttamisen.

Rumpujarrun säätäminen

Rumpujarrun säätämiseksi on jarrukonsolin säätöautomatiikassa olevaa ruuvia (jonka läpi jarruvaijeri kulkee) kierrettävä hieman auki, kunnes kelauspyörää pyöritettäessä kuuluu laahaava ääni.
Tällöin jarrukengät ovat kevyesti jarrurummun seinämiä vasten.
Sen jälkeen säätöruuvia kierretään 1 kierroksen verran takaisin ja kiinnitetään mutterilla. Tarkistakaa rumpujarrun toiminta ja säätäkää tarvittaessa uudelleen säätöruuvin avulla.

Jarruvivun jatkoskappale

Käytön tekemiseksi miellyttävämmäksi tai
Yksinkertaisemmaksi voidaan myös pidentää jarruvipua.
Jarruja voidaan tällöin käyttää olennaisesti
pienemmällä voimalla.

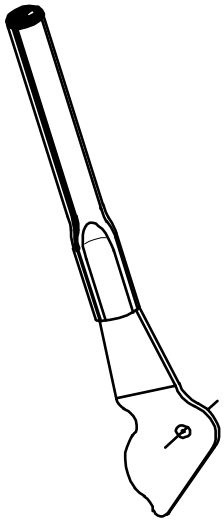

Pinnasuoja

Pinnasuoja estää sormin tarttumisen pyöriviin pyöriin tai pinnoihin.
Se on helposti asennetavissa/irrotettavissa kolmella ruuvilla.

Akselivälin pidennys

Akselivälin pidennys suurentaa pyörien välistä etäisyyttä ja vakauttaa siten pyörätuolia kaatumista vastaan. Akselivälin pidennyskappale ruuvataan reikälevyyn ja pikalukitusakselin adapteri akselivälin pidennyskappaleeseen. Reisiamputoidulle henkilölle tarkoitetuissa pyörätuoleissa on aina käytettävä akselivälin pidennystä.

Turvavyö

Oman turvallisuuden varmistamiseksi käytetään turvavyötä.
Se kulkee selkänojan runkoputken yli.
Vyön pituutta voidaan säätää vyössä olevien siirrettävien solkien avulla.
Vyö avataan ja suljetaan vyönsoljesta.

Sivulaidat

Yksinkertaisimman suojan kelauspyörien tuottamaa likaa vastaan tarjoavat alumiiniset standardisivulaidat.
Nämä ruuvataan edestä istuimeen ja takaa selkänojaan, eivätkä ole irrotettavissa.

Sivulaidat käsivarsipehmusteella

Käsivarsipehmusteella varustetut sivulaidat ovat lisävarusteita.
Näissä sivulaitoihin on ruuvattu käsivarsipehmuste kannattimineen, joka voidaan ruuvata eri korkeuksille (kuva vasemmalla).
Käsinojat voidaan valinnaisesti kiinnittää taempaan runkoputkeen erilleen sivuladoista (kuva oikealla).

Käsivarsipehmusteet kannattimilla kiinniruuvattuina

Käsivarsipehmusteet selkänojan putkeen kiinnitettynä

HUOMIO: käsinojien kanssa käsinojien ja renkaiden sekä sivulaidan väliset turvaetäisyydet pienenevät. Tämä voi johtaa sormien joutumiseen puristuksiin. Huomioikaa siksi kohta „Kelausvanteiden käsittely“ tämän välttämiseksi.

Tekniset tiedot

Mitat ja painot	SLADE	LITTLE
Maksimikuormitus	120 kg (SB34/36 100 kg)	120 kg
Istuinleveys	34 – 46 cm	24 – 36 cm
Istuimen syvyys	34 – 50 cm	22 – 38 cm
Istuinkorkeus	43 – 52 cm	43 – 52 cm
Istuimen kallistus	0 cm – 8 cm	0 cm – 8 cm
Selkänojan korkeus	30 – 45 cm	25 – 40 cm
Säärenpituus	35 cm -	12 cm -
Polven kulma	80° - 120°	80° - 120°
Käsinojan korkeus	18 cm -	16 cm -
Käsinojan pituus	23,5 cm tai 37 cm	23,5 cm tai 17 cm
Kokonaisleveys	Istuinleveys +18 cm	Istuinleveys +18 cm
Kokonaispituus	80 cm -	70 cm -
Kokonaiskorkeus	75 cm -	70 cm -
Tyhjäpaino	10 kg -	9 kg -
Rungon paino	6,5 kg -	5,5 kg -
Mitat kokoontaitettuna (pit x lev x kork)	n. 80x30x75 cm -	n. 70x30x70 cm -
Renkaat		
Kelauspyörät	24“ ilmarenkaat tai puhkeamattomat	20“ ilmarenk/puhkeamattomat 22“ ilmarenk/puhkeamattomat
Tukipyörät	4“, 5“, 6“, täyskumia 6“ ilmarenkaalla	4“, 5“, 6“, täsykumia 6“ ilmarenkaalla
Lisävarusteet		
Rumpujarrut	Kyllä	Kyllä
Siirtopyörät	Kyllä	Kyllä
Tukipyörät	4“, 5“ tai 6“	4“, 5“ tai 6“
Kelauspyörät	24“	20“ tai 22“
Hoitopöytä	Kyllä	Kyllä
Pinnasuoja	Kyllä	Kyllä

Hoito ja kunnossapito

Muiden ajoneuvojen tavoin pyörätuolinne vaatii säännöllistä tarkastusta. Pyörätuolinne on lisäksi kiitollinen, jos sitä käsitellään huolellisesti, ja se säilyy vuosikausia hyväkuntoisena.
Pyörätuoli on pyyhittävä säännöllisesti kostealla liinalla, etenkin on syytä Poistaa vesipisarat. Voimakkaamman likaantumisen tapauksessa on käytettävä mietoa kotitalouspuhdistusainetta.

Eräitä pyörätuolin osia on ajoittain huollettava moitteettoman toiminnan takaamiseksi :

* Mikäli pyörätuoli kastuu, on suositeltavaa hangata se kuivaksi. Pyörätuolia ei tule käyttää suihkutuolina. Erityisissä hätätapauksissa, esim. matkoilla voidaan myös ottaa suihku pyörätuolissa. Tämän jälkeen on kuitenkin huolehdittava siitä, että pyörätuoli kuivataan perusteellisesti.

* Pikalukitusakselit on aika ajoin voideltava ompelukoneöljyllä.

* Merivesi ja hiekka vahingoittavat tukipyörien ja kelauspyörien laakerointia.

* Kelauspyörien pinnat on kiristettävä kerran vuodessa ajo-ominaisuuksien säilyttämiseksi. Nämä toimenpiteet kuuluvat jälleenmyyjän tehtäviksi.

* Muistakaa, että osallistutte pyörätuolillanne julkiseen liikenteeseen ja oma ja muiden turvallisuus edellyttää näin ollen toimintakykyistä ajoneuvoa. erityisesti jarru- ja valolaitteiden toiminnasta on huolehdittava.

* Käyttäkää pimeässä vaaleaa vaatetusta ja huolehtikaa sivuilla ja takana olevien heijastimien hyvästä näkyvyydestä.

ð Renkaiden ilmanpaine on tarkastettava säännöllisesti. Kelauspyörien oikeasta ilmanpaineesta on siksi huolehdittava ennen jokaista ajoa:

Kelauspyörät	Normaali rengastus	x1 3/8“:	max. 4–5 bar
	Pehmeäkulkurengastus	x 1“:	max. 7 bar
Tukipyörät	Ilmarenkaat 6“ ja 7“:		2 - 2,5 bar

- Liian alhainen ilmanpaine kasvattaa vierintävastusta, renkaat kuluvat ennenaikaisesti ja jarrutusteho heikkenee.
- Kelauspyörien erilainen ilmanpaine vetää pyörätuolin kulkua jommallekummalle puolelle.
- Venttiilit tulee aina suojata venttiilinhatuilla pölyltä ja lialta.

Suosittelemme pyörätuolin toiminnan ja vaurioiden tarkastamista ammattilaisella (esim. jälleenmyyjällä) käyttöasteesta riippuen, kuitenkin vähintään kerran vuodessa.

Huomautus:

Pyörätuolia jatkuvasti käytettäessä saattavat tietyt ruuvit löystyä. Kiristäkää ruuvit ajoittain itse tai jälleenmyyjällänne.

Esimerkki: käytettävät turvamutterit pysyvät lujasti kiinni – etenkin kerran kiristettynä. Useita kertoja tapahtuneen auki ja kiinni ruuvaamisen jälkeen on oman turvallisuuden vuoksi käytettävä uusia turvamuttereita.

Takuu

Olette valinneet korkealaatuisen BeRollKa-aktiv -tuotteen.
Toimittamaamme pyörätuolia koskevat seuraavat takuuehdot:

5 vuoden takuu rungolle ja ristikkorungolle

BeRollKa-aktiv ei ole vastuussa vaurioista, jotka syntyvät asiantuntemattomasta tai epäammattimaisesta asennuksesta ja/tai korjauksesta, laiminlyönnistä ja kulumisesta sekä muutoksista käyttäjien ja kolmansien osapuolten toimesta. Tuotevastuumme päättyy tällaisissa tapauksissa.

Oikeudet teknisiin muutoksiin pidätetään.

HUOMIO: Erityisrakennetoteutukset eivät kuulu vaihdon piiriin.

Tyyppikilpi

Pyörätuolinne tyyppikilpi on hyvin näkyvissä ristikkoputken etupuolella.

Tyyppikilpeen on tulostettu tarkka tyyppikuvaus, **sarjanumero**, käyttäjän maksimipaino (max. 100/120 kg) ja kyseisen pyörätuolin valmistusvuosi.

Tyyppikilpi SLADE

Tyyppikilpeen on tulostettu tarkka tyyppikuvaus, **sarjanumero**, käyttäjän maksimipaino (max. 120 kg) ja kyseisen pyörätuolin valmistusvuosi.

Tyyppikilpi LITTLE

Valmistajan kilpi / varoitus- ja turvalauseke

Pyörätuolin rungossa on tyyppikilven ohella valmistajan kilpi, josta löytyy valmistajan osoite ja puhelinnumero. Se toimii myös ilmoitustarrana, joka muistuttaa, että ennen pyörätuolin käyttöönottoa on huomioitava käyttöohjeessa esitetyt varoitus-ja turvaohjeet (ks. sivu 6)

Lisävarusteita tai varaosia jälkeenpäin tilattaessa tulee sarjanumero (ja mahdollinen tilausnumero) aina ilmoittaa tilauksenne sujuvan käsittelyn takaamiseksi.

Lisätietoja

HUOMIO:

Emme voi olla vastuussa vahingoista, jotka johtuvat pyörätuoliemme yhdistämisestä minkäänlaisiin muihin vierastuotteisiin, joihin sisältyy mahdollisesti huomattavia vaaratekijöitä. Poikkeuksena on tilanne, että olemme erikseen hyväksyneet tällaisen tuotteen.

HUOMIO:

Pyörätuolia jatkuvasti käytettäessä saattavat tietyt ruuvit, mutterit ja pinnat löystyä.
Kiristäkää ruuvit ajoittain itse tai jälleenmyyjällänne.

Rollstuhltechnik GmbH
Jahnstraße 16 74889 Sinsheim
Puhelin 07261 – 7351 -0
Telefax 07261 – 7351 -10
www.berollka.de

Jälleenmyyjä:

Rehaco Oy
Haaransuontie 6 A 7
90240 Oulu

Puh. 040 705 5886
info@rehaco.fi
www.rehaco.fi